Váš domov, vaše ochrana

Your home, your protection

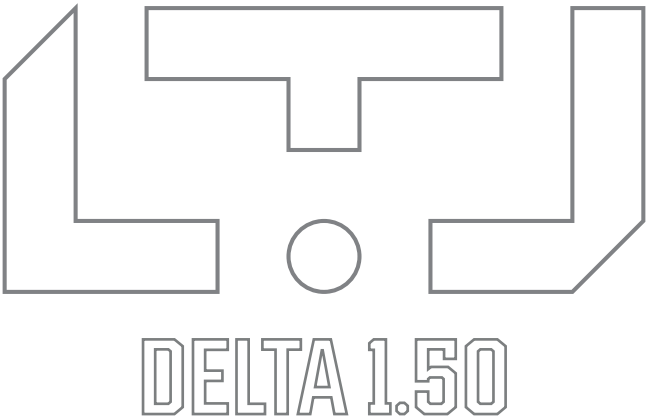

DELTA 1.50

NÁVOD K POUŽITÍ
BEZPEČNOSTNÍ POKYNY

Less Than Lethal

ČEŠTINA

NÁVOD K POUŽITÍ A BEZPEČNOSTNÍ POKYNY

Less Than Lethal

UPOZORNĚNÍ
Tento výrobek není hračka. Nesprávné použití může způsobit vážné zranění nebo smrt. Vždy používejte vhodnou ochranu očí. Výrobek mohou zakoupit pouze dospělé osoby. Používají-li jej nezletilí tam, kde je to dovoleno, doporučuje se dohled dospělého.

PŘED POUŽITÍM SI PŘEČTĚTE A POCHOPTE CELÝ NÁVOD.

Při používání dodržujte zásady zdravého rozumu a bezpečnosti.

Výrobce neodpovídá za škody na majetku způsobené nesprávným použitím ani za zranění či úmrtí osob nebo zvířat způsobené uživatelem, ať úmyslně nebo neúmyslně.

Výrobce dále odmítá odpovědnost za následky nesprávné údržby, chybného použití nebo nepovolených či neodborně provedených úprav.

Výrobce odmítá odpovědnost za nepřímé následky včetně poranění osob, úmrtí osob či zvířat a věcných škod.

To se týká i odrazu střel, použití nevhodných kuliček nebo neodpovídajících CO_2 bombiček.

DŮLEŽITÉ: Seznamte se se správným používáním výrobku.

Re Přečtěte si celý návod k obsluze.

POZOR: Mechanické pojistky nejsou neomylné.

UPOZORNĚNÍ
Vaše jednání může ovlivnit život a bezpečnost lidí kolem vás. Pokud je návod nejasný nebo nebyl přiložen, obraťte se na prodejce, distributora nebo výrobce.

Výrobce odmítá odpovědnost za nesprávné použití a nepovolené úpravy výrobku.

KONTROLA KVALITY: Každý kus výrobce před odesláním pečlivě kontroluje po funkční i vzhledové stránce.

BEZPEČNOSTNÍ PRAVIDLA

1. Před použitím si přečtěte celý návod a výrobek pečlivě prohlédněte.
2. Zacházejte s ním vždy jako s nabitým.
3. Výrobek, bombičky i kuličky uchovávejte mimo dosah dětí.
4. Skladujte jej na čistém, suchém a větraném místě, aby mechanické díly nekorodovaly.
5. Nikdy jej neskladujte s aktivovanou bombičkou.
6. Chraňte výrobek před ohněm a teplem.
7. Nikdy jej nenechávejte bez dozoru.
8. Miřte pouze bezpečným směrem. Před odložením nebo předáním se přesvědčte, že je vybitý.
9. Po použití vyčistěte a vhodně namažte hlaveň. Nadbytek oleje či tuku může zvýšit tlak a způsobit zranění.
10. Před střelbou ověřte průchodnost hlavně. Nepoužívejte již vystřelené kuličky.

WARNING

11. Nepoužívejte poškozené kuličky.
12. Nepoužívejte kuličky nesprávné velikosti.
13. Nikdy výrobek neupravujte. Hrozí zranění a ztráta záruky.
14. Střílejte jen na vhodných a bezpečných místech.
15. Maximální dolet střely je přibližně 150 metrů.
16. Při přenášení i používání buďte opatrní; mechanické pojistky mohou selhat.
17. Nenoste nabitý výrobek. Nabíjejte až před střelbou.
18. Prst pokládejte na spoušť až při zamýšleném výstřelu.
19. Nestřílejte do tvrdých povrchů ani do vody; střely se mohou odrazit.
20. Přihlížející musí stát za střelcem, nikoli vedle něj.
21. Skladujte výrobek vybitý a bez tlaku.
22. Noste ochranné brýle. Vyvarujte se styku pokožky s unikajícím CO_2.
23. Kontakt s CO_2 může způsobit omrzliny.
24. Bombičky nevystavujte nadměrnému teplu a dodržujte jejich pokyny.
25. Výrobek může být zaměněn za střelnou zbraň. Změny barvy nebo veřejné ukazování mohou být protiprávní.

TECHNICKÉ ÚDAJE

Pohon	CO_2 bombička 8 g
Ráže	.50
Kapacita	4 kuličky
Mířidla	Pevná
Režim	Poloautomatický
Celková délka	160 mm
Hmotnost	400 g
Délka hlavně	53 mm
Pojistka	Aktivace bombičky

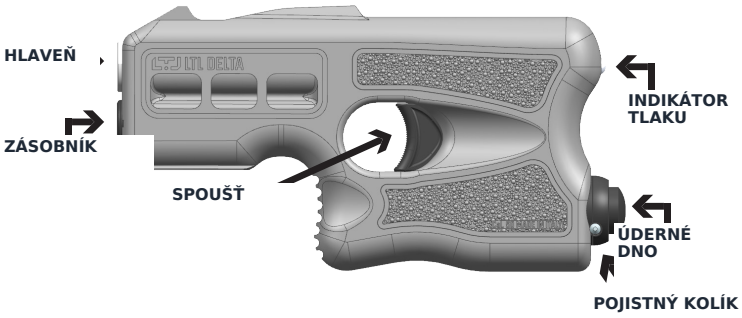

DELTA 1.50
EN

VLOŽENÍ BOMBIČKY

1. Vložte pojistný kolík do otvoru ve spodní krytce (obr. 1) a otočte krytkou proti směru hodinových ručiček (obr. 2).

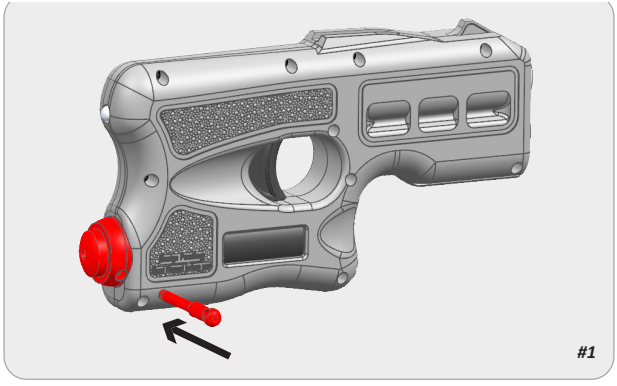



2. Do těla vložte správně orientovanou bombičku CO_2 8 g (obr. 3).

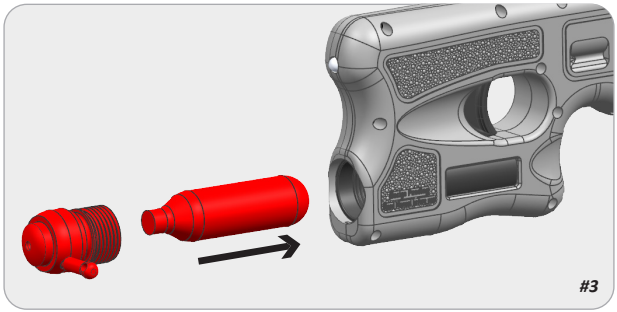

3. Spodní krytku opět našroubujte ve směru hodinových ručiček (obr. 4).

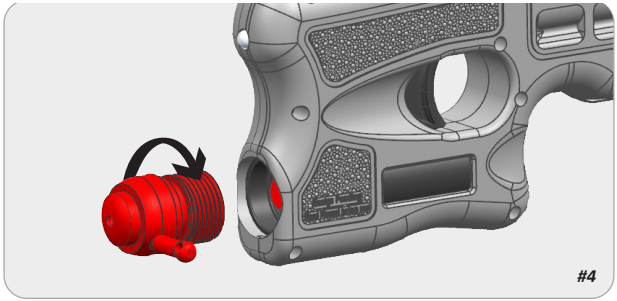

DŮLEŽITÉ
Používejte výhradně bombičky CO_2 8 g. Nevystavujte je vysokým teplotám a skladujte při teplotě nejvýše 54 °C. Dodržujte bezpečnostní pokyny uvedené výrobcem na bombičce.

NABÍJENÍ KULIČEK

1. Je-li zásobník zasunutý, otáčejte jeho krytkou proti směru hodinových ručiček až do uvolnění (obr. 5).

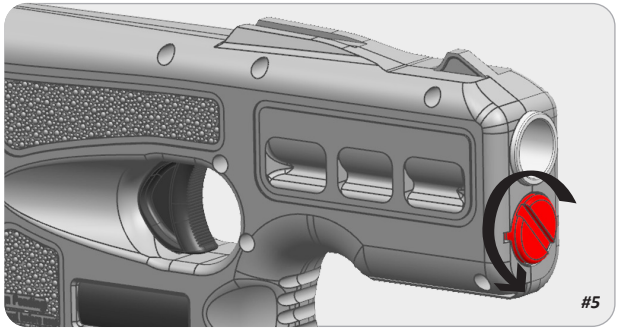

2. Vložte nejvýše čtyři kuličky (obr. 6).

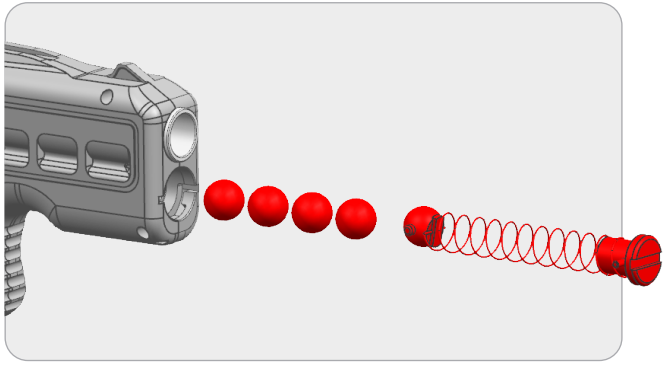

3. Vložte zásobník a zkontrolujte správné zajištění (obr. 7).

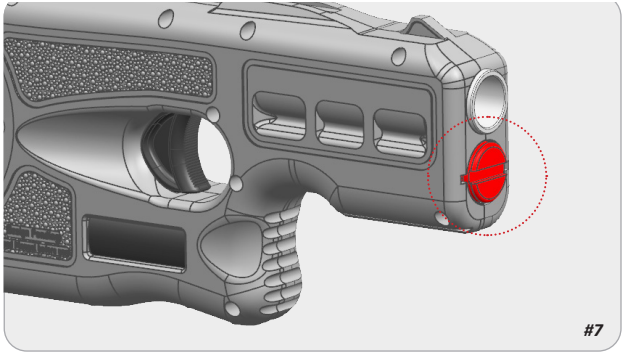

4. Zásobník zajistěte otočením krytky ve směru hodinových ručiček (obr. 8).

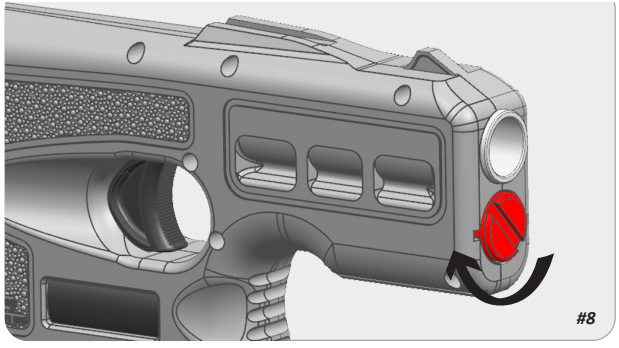

DELTA 1.50
EN

MÍŘIDLA

Při míření správně srovnejte hledí a mušku. Obrázky 9 a 10 ukazují nesprávné postavení; správné je znázorněno na obrázku 11.

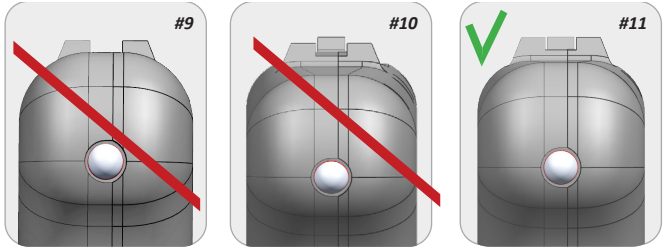

AKTIVACE CO_2 A STŘELBA

1. Zatáhněte za červený textilní proužek a vytáhněte pojistný kolík ze spodní krytky (obr. 12).

POZNÁMKA: Pojistný kolík brání neúmyslnému propíchnutí bombičky při nárazu nebo tlaku. Odstraňte jej výhradně bezprostředně před použitím.



2. Držte výrobek namířený bezpečným směrem a dlaní udeřte do spodní krytky (obr. 13). Tím se bombička propíchne a systém natlakuje. S vloženým pojistným kolíkem bombičku nelze propíchnout.

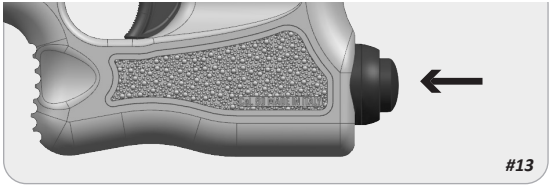
#13

3. Červený indikátor se zasune o několik milimetrů: výrobek je pod tlakem a připraven ke střelbě (obr. 14).

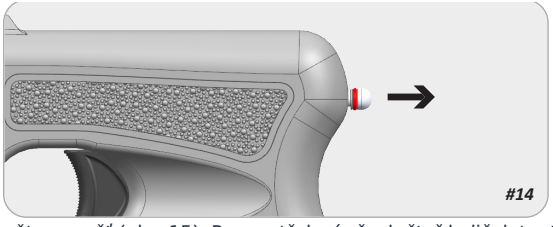
#14

4. Stiskněte spoušť (obr. 15). Pro vystřelení všech čtyř kuliček tento úkon čtyřikrát opakujte.

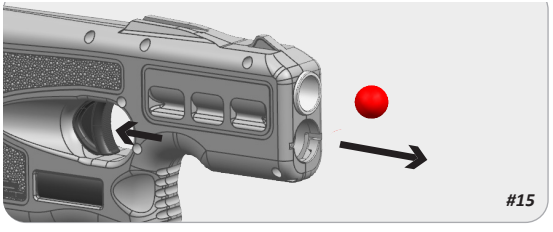
#15

DELTA 1.50

VYPUŠTĚNÍ CO_2

1. Po skončení střelby stiskněte indikátor na zadní straně a vypusťte zbytkový tlak (obr. 16).

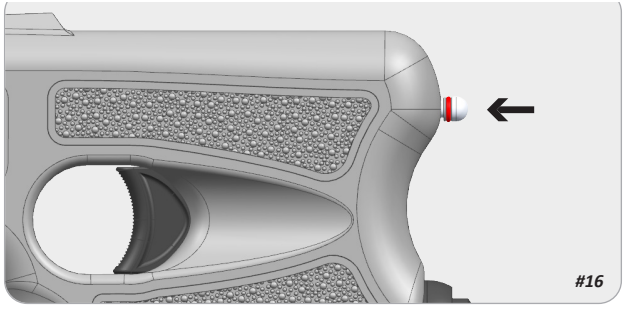
#16

2. Poté vyšroubujte spodní krytku proti směru hodinových ručiček (obr. 17).

POZOR: Krytku odšroubujte až po úplném vypuštění tlaku, když je indikátor zcela zasunutý a není vidět červená značka (obr. 18).

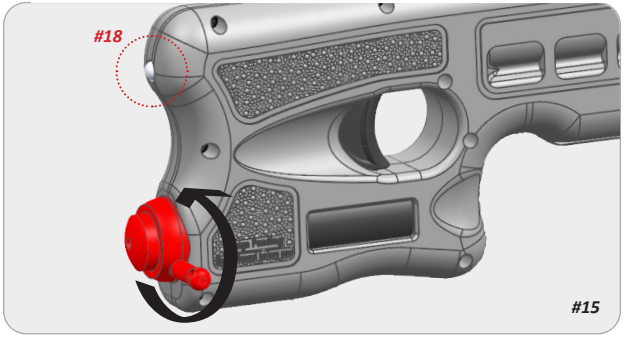

#15

3. Vyjměte prázdnou bombičku (obr. 19).

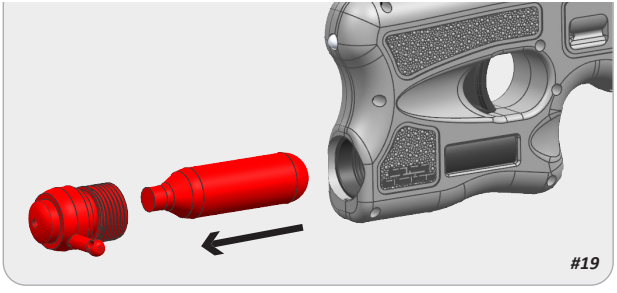

POZOR: Pro zachování spolehlivosti neaktivujte více než čtyři bombičky rychle po sobě. Ochlazení CO_2 může ovlivnit funkci.

POZOR: Po použití vždy vypusťte zbytkový tlak a vyjměte bombičku. Výrobek nenechávejte natlakovaný.

ČIŠTĚNÍ A MAZÁNÍ

POZOR: Pravidelné čištění je zásadní pro bezpečnost a správnou funkci.

POZOR: Po 200 výstřelech nebo po šesti měsících nečinnosti namažte vstup kuliček olejem ve spreji. Výrobek nejdříve vybijte a vyjměte zásobník.

- Po každém použití a po znečištění výrobek vyčistěte a namažte.
- Pravidelná údržba je důležitá pro bezpečnost a životnost.
- Doporučené čištění je po 200–300 výstřelech.
- I nepoužívaný výrobek čistěte alespoň dvakrát ročně.
- Odstraňujte vlhkost a nečistoty, které mohou poškozovat součásti.

1. Přesvědčte se, že výrobek není nabitý a neobsahuje bombičku ani kuličky.
2. Pohledem ověřte, že v hlavni nezůstala kulička.
3. Vhodným kartáčkem a čisticím přípravkem vyčistěte hlaveň od ústí směrem dovnitř; vytřete ji do sucha a opakujte do vyčištění.
4. Pro údržbu těsnění a ventilu používejte přípravek určený pro CO_2 systémy.

BĚŽNÁ A ODBORNÁ ÚDRŽBA

• Před údržbou ověřte, že je výrobek vybitý.
• Běžná údržba slouží k udržení jeho dobrého stavu.
• Odborná údržba zahrnuje rozebrání a výměnu součástí; svěřte ji kvalifikovanému servisu.
• Odbornou údržbu zvažte po intenzivním používání nebo delší nečinnosti.
• S výběrem maziva poradí prodejce.
• Nepoužívejte čistý silikon ani lanolin.
• Rozkreslení dílů najdete na ltl-lessthanlethal.com. Při objednávce náhradních dílů sdělte datum nákupu, výrobní číslo, model, ráži a označení dílu.
• Závady, které nedokážete bezpečně odstranit, svěřte autorizovanému odborníkovi.
• Při manipulaci vždy postupujte s maximální opatrností.

ZÁRUČNÍ PODMÍNKY

Výrobce uvádí, že výrobky kontroluje z hlediska vad materiálu, funkce, montáže a vzhledu. Zjištěnou vadu neprodleně oznamte prodejci, u kterého jste výrobek zakoupili. Ten vás informuje o způsobu zajištění opravy.

DELTA 1.50
EN

DALŠÍ INFORMACE A VIDEONÁVODY
ltl-lessthanlethal.com